Ремонт холодильников
Приложение
http://rembitteh.ru/
+7 (495) 215-14-41
+7 (903) 722-17-03

ХОЛОДИЛЬНИКИ КОМПРЕССИОННЫЕ ДВУХКАМЕРНЫЕ

МХМ–2808–XX КШД–263/53
МХМ–2819–XX КШД–310/70
МХМ–2826–XX КШД–293/53
МХМ–2835–XX КШД–280/70

002 РБ01 003 003 1003

Сертификат соответствия изделий выдан БЕЛЛИС (ул. Красная, 7, 220029, г. Минск):
№ ТС BY/112 03.03. 020 00043, срок действия с 17.05.2011 г. по 16.05.2016 г.

1 ОПИСАНИЕ ХОЛОДИЛЬНИКА

1.1 Холодильник в соответствии с рисунком 1 предназначен для охлаждения, хранения свежих продуктов в ХК; для замораживания свежих продуктов, длительного хранения замороженных продуктов и приготовления пищевого льда в МК .

1.2 Эксплуатировать холодильник необходимо при температуре окружающей среды от плюс 10 ^{0}С до плюс 38 ^{0}С.

1.3 Общее пространство, необходимое для эксплуатации холодильника, определяется габаритными размерами, указанными на рисунке 2 в миллиметрах. Для беспрепятственного извлечения комплектующих из холодильника необходимо открывать двери камер на угол не менее 90^0.

1.4 Органом регулировки температуры в холодильнике в соответствии с рисунком 3 является **ролик регулировки температуры (далее — ролик)**, который находится под маской холодильника . Ролик поворачивается по часовой стрелке и против нее и имеет цифровые деления. Деление «1» соответствует наиболее высокой температуре (наименьшее охлаждение) в камере, деление «7» — наиболее низкой (наибольшее охлаждение). Деление ролика следует установить под указателем при регулировке температуры.

2 ЭКСПЛУАТАЦИЯ ХОЛОДИЛЬНИКА

2.1 ПЕРВОЕ ВКЛЮЧЕНИЕ

2.1.1 Подключить холодильник к электрической сети: вставить вилку шнура питания в розетку.

Открыть дверь МК. При первом включении рекомендуется установить под указателем деление «3» или «4» ролика в соот-

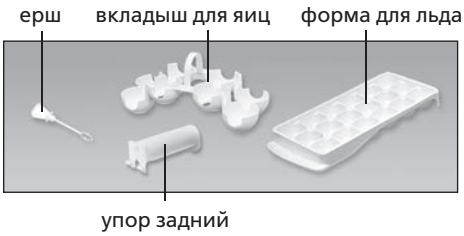

I — холодильная камера (ХК);
II — морозильная камера (МК):
«а» — зона хранения;
«б» — зона замораживания

Рисунок 1 — Холодильник и комплектующие изделия

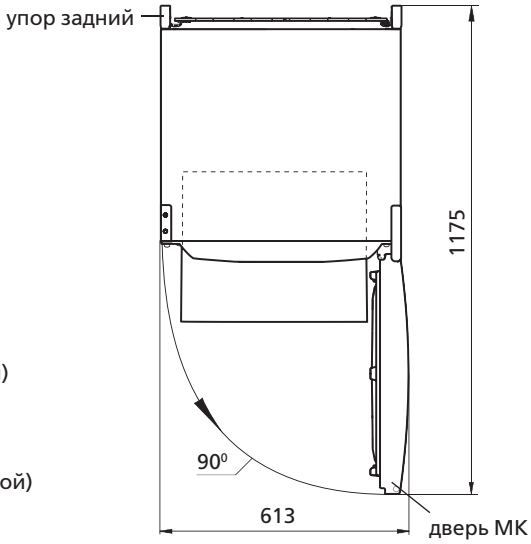

Рисунок 2 — Холодильник (вид сверху)

Рисунок 3 — Регулировка температуры

http://rembitteh.ru/

Информация для предварительного ознакомления. Официальной информацией изготовителя не является

Ремонт холодильников http://rembitteh.ru/ +7 (495) 215-14-41 +7 (903) 722-17-03

ветствии с рисунком 3. Закрыть дверь МК.

При необходимости произвести регулировку температуры с помощью ролика. После регулировки температура в холодильнике поддерживается автоматически.

2.2 СИСТЕМА АВТОМАТИЧЕСКОГО ОТТАИВАНИЯ ХК

2.2.1 В ХК используется автоматическая система оттаивания. Иней, появляющийся на задней стенке ХК, после отключения циклично работающего компрессора тает и превращается в капли воды. Капли талой воды стекают в лоток, через отверстие в нем — в патрубок и попадают в сосуд на компрессоре в соответствии с рисунком 4 и испаряются.

В отверстие лотка установлен ерш для предотвращения засорения системы слива.

2.2.2 Необходимо регулярно (не реже 1 раза в 3 месяца) следить за чистотой лотка и проверять отсутствие воды в лотке.

Наличие воды в лотке указывает на засорение системы слива. Для устранения засорения следует прочистить ершом отверстие в лотке, чтобы вода без препятствий стекала в сосуд, вымыть ерш и установить в соответствии с рисунком 4.

ЗАПРЕЩАЕТСЯ эксплуатировать холодильник с засоренной системой слива. Вода, появившаяся на дне ХК или попавшая в место прилегания поперечины к шкафу внутреннему ХК в соответствии с рисунком 4, может вызвать коррозию наружного шкафа холодильника и элементов холодильного агрегата, нарушить теплоизоляцию, привести к образованию трещин шкафа внутреннего и выходу из строя шкафа холодильника.

2.3 РАЗМОРАЖИВАНИЕ И УБОРКА МК

2.3.1 При размораживании МК талую воду следует удалять из камеры легковпитывающим влагу материалом по мере оттаивания снегового покрова, а затем вымыть камеру и вытереть насухо.

ВНИМАНИЕ! Не допускайте вытекания талой воды из МК при размораживании и уборке, так как она, попадая в

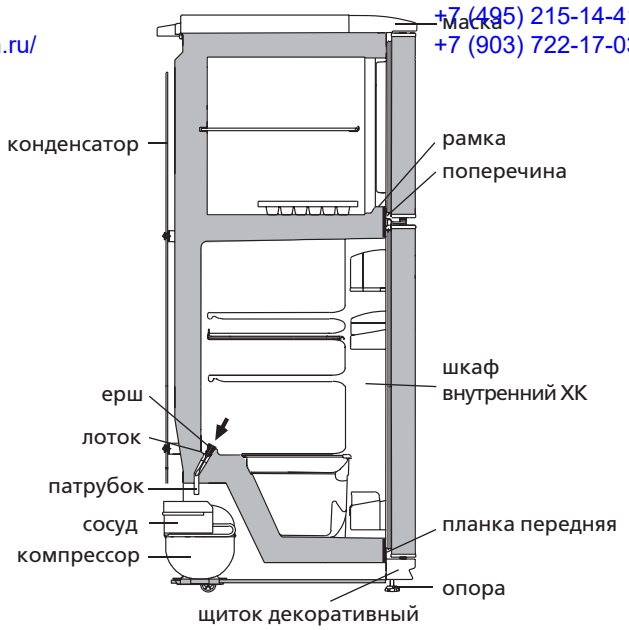

Рисунок 4 — Схема слива талой воды из ХК

место прилегания поперечины к рамке МК в соответствии с рисунком 4, может вызвать коррозию наружного шкафа холодильника и элементов холодильного агрегата, нарушить теплоизоляцию, привести к образованию трещин рамки и выходу из строя шкафа холодильника.

2.4 ОТКЛЮЧЕНИЕ ХОЛОДИЛЬНИКА

2.4.1 Для отключения холодильника следует вынуть вилку шнура питания из розетки.

http://rembitteh.ru/

Информация для предварительного ознакомления. Официальной информацией изготовителя не является

Ремонт холодильников
Додаток
http://rembitteh.ru/
+7 (495) 215-14-41
+7 (903) 722-17-03

ХОЛОДИЛЬНИКИ КОМПРЕСІЙНІ ДВОКАМЕРНІ

МХМ–2808–ХХ КШД–263/53
МХМ–2819–ХХ КШД–310/70
МХМ–2826–ХХ КШД–293/53
МХМ–2835–ХХ КШД–280/70

002 РБ01 003 003 1003

Сертифікат відповідності виробів виданий БЕЛЛИС (вул. Червона, 7, 220029, м. Мінськ):
№ ТС BY/112 03.03. 020 00043, термін дії з 17.05.2011 р. по 16.05.2016 р.

1 ОПИС ХОЛОДИЛЬНИКА

1.1 Холодильник призначений для охолодження, зберігання свіжих продуктів в ХК; для заморожування свіжих продуктів, тривалого зберігання заморожених продуктів та приготування харчового льоду в МК відповідно з рисунком 1.

1.2 Експлуатувати холодильник необхідно при температурі навколишнього середовища від плюс 10 ^{0}С до плюс 38 ^{0}С.

1.3 Загальний простір, необхідний для експлуатації холодильника, визначається габаритними розмірами, які вказані на рисунку 2 в міліметрах. Для безперешкодного виймання комплектуючих з холодильника необхідно відкривати двері камер на кут не менше 90^0.

1.4 Органом регулювання температури в холодильнику відповідно з рисунком 3 є ролик регулювання температури (далі – ролик), який знаходиться під маскою холодильника Ролик повертається за годинниковою стрілкою і проти неї і має цифрові поділки. Поділка "1" відповідає найбільш високій температурі (найменше охолодження) в камері, поділка "7" – найбільш низькій (найбільше охолодження). Поділку ролика слід встановити під покажчиком при регулюванні температури.

2 ЕКСПЛУАТАЦІЯ ХОЛОДИЛЬНИКА

2.1 ПЕРШЕ ВМИКАННЯ

Підключити холодильник до електричної мережі: вставити вилку шнура живлення в розетку.

Відкрити двері МК. При першому вмиканні рекомендується встановити під покажчиком поділку "3" або "4" ролика відповідно з рисунком 3. Закрити двері МК.

При необхідності провести регулювання температури за допомогою ролика. Після регулювання температура в холодильнику підтримується автоматично.

2.2 СИСТЕМА АВТОМАТИЧНОГО РОЗМОРОЖУВАННЯ ХК

2.2.1 В ХК використовується автоматична система розморожування. Іній, що з'являється на задній стінці ХК, після вимкнення циклічно працюючого компресора тане і перетворюється в краплини води. Краплини талої води стікають в лоток, через отвір в ньому – в пацівок і попадають в посудину на компресорі відповідно з рисунком 4 і випаровуються.

В отвір лотка встановлений йорж для запобігання забиття системи зливу.

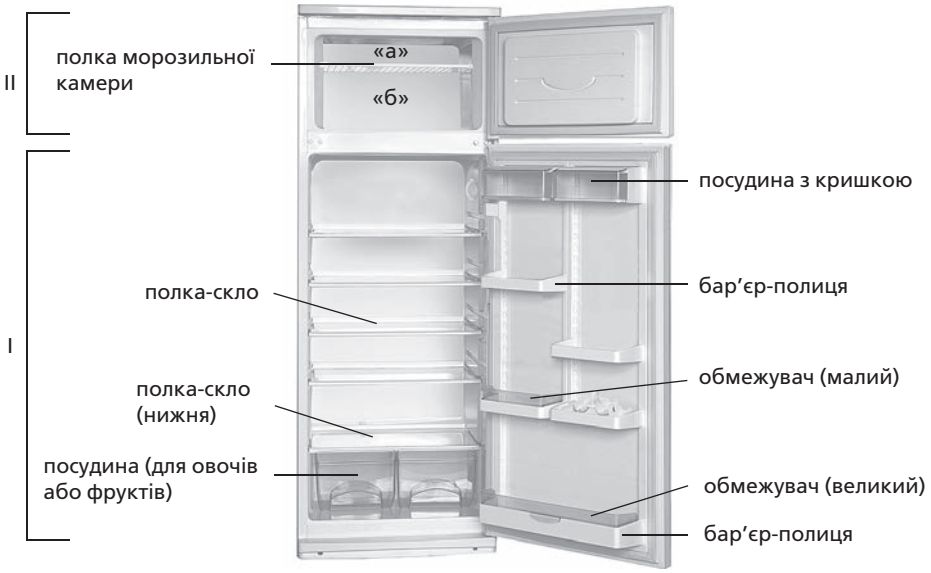

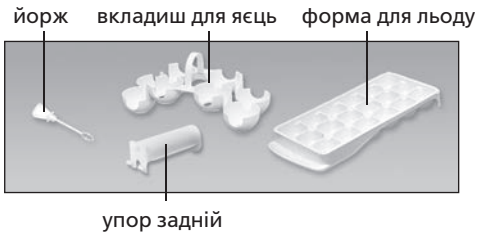

I — холодильна камера (ХК);
II — морозильне відділення (МК):
«а» — зона зберігання;
«б» — зона заморожування та зберігання

Рисунок 1 — Холодильник і комплектуючі вироби

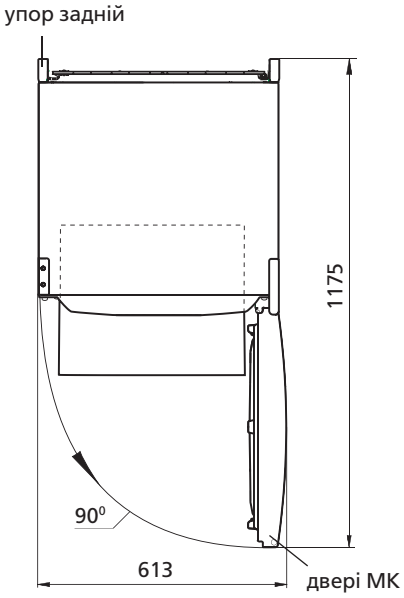

Рисунок 2 — Холодильник (вигляд зверху)

Рисунок 3 — Регулювання температури

http://rembitteh.ru/

Информация для предварительного ознакомления. Официальной информацией изготовителя не является

Ремонт холодильников http://rembitteh.ru/ +7 (495) 215-14-41 +7 (903) 722-17-03

2.2.2 Необхідно регулярно (не менше 1 разу в 3 місяці) стежити за чистотою лотка і перевіряти відсутність води в лотку.

Наявність води в лотку вказує на забиття системи зливу. Для усунення забиття слід прочистити йоржиком отвір в лотку, щоб вода без перешкод стікала в посудину, вимити йорж і встановити відповідно з рисунком 4.

ЗАБОРОНЯЄТЬСЯ експлуатувати холодильник із забитою системою зливу. Вода, що з'явилася на дні ХК або попала в місце прилягання планки передньої до шафи внутрішньої ХК відповідно з рисунком 4, може викликати корозію зовнішньої шафи холодильника та елементів холодильного агрегату, пошкодити теплоізоляцію, привести до утворення тріщин шафи внутрішньої та псування шафи холодильника.

2.3 РОЗМОРОЖУВАННЯ І ПРИБИРАННЯ МК

При розморожуванні МК талу воду слід видаляти із камери легковбираючим вологу матеріалом по мірі відтавання снігового покриву, а потім вимити камеру та витерти насухо.

УВАГА! Не допускайте витікання талої води із МК при розморожуванні та прибиранні, тому що вона, попадаючи в місце прилягання поперечини до рамки МК відповідно з рисунком 4, може викликати корозію зовнішньої шафи холодильника та елементів холодильного агрегату, пошкодити теплоізоляцію, привести до утворення тріщин рамки та псування шафи холодильника.

2.4 ВІДКЛЮЧЕННЯ ХОЛОДИЛЬНИКА

Для відключення холодильника слід вийняти вилку шнура живлення із розетки.

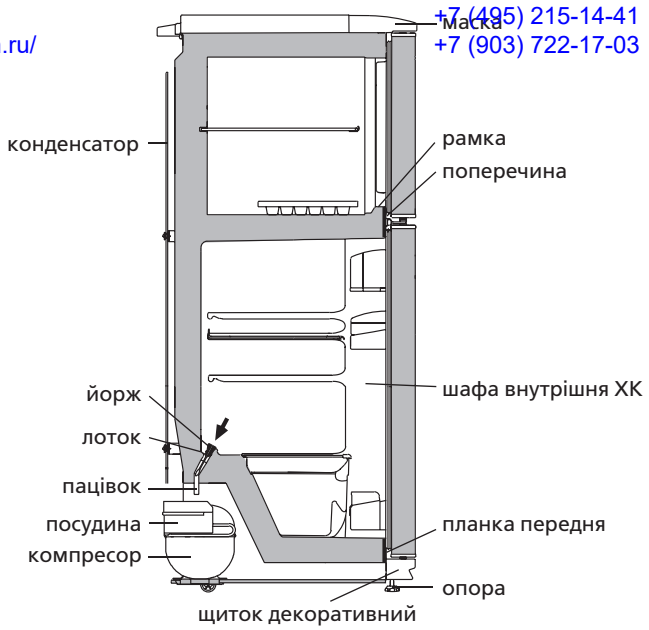

Рисунок 4 — Схема зливу талої води із ХК

3 ТЕХНІЧНІ ХАРАКТЕРИСТИКИ І КОМПЛЕКТАЦІЯ

3.1 Найменування технічних характеристик і комплектуючих виробу указані в таблицях 1 і 2 відповідно.

3.2 В табличці виробу указані технічні характеристики російською мовою. Найменування характеристик, що указані на рисунку 5, необхідно зіставити із значеннями характеристик на табличці виробу.

Таблиця 1 – Технічні характеристики

№	НАЙМЕНУВАННЯ		Модель
1.1	Загальний об'єм холодильника, дм^3		Параметри, що відповідають найменуванням, вказані в гарантійній карті.
1.2	Номінальна площа полиць для зберігання продуктів, м^2		
1.3	Габаритні розміри, мм	висота	
		ширина	
		глибина	
1.4	Маса нетто, кг, не більше		
1.5	Температура зберігання заморожених продуктів в МК, °С, не більше		
1.6	Температура зберігання свіжих продуктів, °С		
1.7	Середня температура зберігання свіжих продуктів, °С, не більше		
1.8	Номінальний час підвищення температури в морозильнику від мінус 18 до мінус 9 °С (при температурі навколишнього середовища плюс 25 °С) при відключені електроенергії, годин		
1.9	Номінальна потужність заморожування при температурі навколишнього середовища плюс 25 °С, кг/доба		
1.10	Номінальна добова продуктивність отримання льоду, кг		
1.11	Вміст срібла, г		
Примітка - Визначення технічних характеристик проводиться в спеціально обладнаних лабораторіях за визначеними методиками.			

Таблиця 2 – Комплектуючі

№	НАЙМЕНУВАННЯ	Кількість, шт.
2.1	Посудина для овочів або фруктів[1]	Параметри, що відповідають найменуванням, вказані в гарантійній карті.
2.2	Полиця-скло (нижня)[2]	
2.3	Полиця-скло[2]	
2.4	полка морозильної камери	
2.5	Упор задній	
2.6	Посудина з кришкою	
2.7	Обмежувач (малий)	
2.8	Бар'єр-полиця[3]	
2.9	Обмежувач (великий)	
2.10	Бар'єр[4]	
2.11	Форма для льоду	
2.12	Вкладиш для яєць	
2.13	Йорж	

[1] Не розраховані для зберігання масел та продуктів, які пройшли теплову обробку
[2] Максимальне навантаження при рівномірному розподілі 20 кг.
[3] Максимальне навантаження при рівномірному розподілі 2 кг.
[4] Максимальне навантаження при рівномірному розподілі 5 кг.

	Потужність заморожування:
	Номінальна напруга:
Позначення моделі виробу	Номінальний ток:
	Номінальна спожита потужність:
	Холодоагент: R600a/Спінювач: C-Pentane
	Масса хладагента:
	Зроблено в Республіці Білорусія

http://rembitteh.ru/

Рисунок 5 – Табличка

Информация для предварительного ознакомления. Официальной информацией изготовителя не является

Ремонт холодильников
+7 (495) 215-14-41
+7 (903) 722-17-03
http://rembitteh.ru/

Қосымша

КОМПРЕССИОНДЫҚ ЕКІ КАМЕРАЛЫ ТОҢАЗЫТҚЫШТАР

МХМ-2808-ХХ КШД-263/53
МХМ-2819-ХХ КШД-310/70
МХМ-2826-ХХ КШД-293/53
МХМ-2835-ХХ КШД-280/70

002 РБ01 003 003 1003

Бұйымдардың сәйкестік сертификаты берілген БелЛИС (Красная көш., 7, 220029, Минск қ.):
№ ТС BY/112 03.03. 020 00043, әрекет мезгілі 17.05.2011 ж. по 16.05.2016 ж.

1 ТОҢАЗЫТҚЫШТЫҢ СИПАТТАМАСЫ

1.1 Тоңазытқыш жас тағамдарды салқындатуға, қысқа уақыт сақтауға; 1 суретіне сәйкес, мұздатқыш бөлімшесінде жас тағамдарды мұздатуға, мұздатылған өнімдерді ұзақ уақыт бойы сақтауға және тағамдық мұзды дайындауға арналған.

1.2 Тоңазытқышты пайдаланатын қоршаған ортаның температурасы плюс 10 плюс 38 ^{0}С дейін болуға.

1.3 Тоңазытқышты пайдалануға керекті жалпы кеңістік, 2 суретінде көрсетілгендей, миллиметрде, габариттық мөлшерде анықталады. Тоңазытқыштың ішіндегі жинақтарды кедергісіз суырып алу үшін оның есігін 90^0 кемдер емес бұрышқа ашу керек.

1.4 3 суретінде көрсетілгендей, тоңазытқыштың температурасын реттейтін органы болып тоңазытқыштың маскасының астында тұрған температура реттеуші түймешегі (бұдан әрі - түймеше) саналады. Түймеше сағат тілі бойынша және оған қарсы бұралады, және сандық болімдері бар. «1» болім камерадағы ең жоғарғы температураға сәйкес келеді (ең кіші суу), «7» бөлім — ең төменгіге (ең жоғарғы суу). Температураны реттеу үшін түймешетің бөлімін сілтегіштің тұсұна қою керек.

2 ТОҢАЗЫТҚЫШТЫ ІСКЕ ПАЙДАЛАНУ

2.1 БІРІНШІ ҚОСУ

Тоназытқышты электр желісіне қосу: желілік сымның ашасын розеткаға салыңыз.

Тоңазытқыштың есігін ашыныз. Бірінші қосқан кезде, 3 суретінде көрсетілгендей, температура реттегіш түймешті «3» немесе «4» болімінe қою ұсынылады. Есікті жабыңыз.

Керек кезде температураны түймешпен реттеп алынныз. Реттегеннен кейін тоңазытқыштағы температура автоматикалық түрде ұстанылады.

2.2 ТК АВТОМАТИКАЛЫҚ ЕРУ ЖҮЕСІ

2.2.1 ТК автоматикалык еру жүйесі пайдалынады. ТК артқы қабырғасында пайда болатын қырау, циклді жұмыс істейтін компрессордың ажыратуынан кейін еріп су тамшысына айналады. Еріген судың тамшылары, 4 суретінде көрсетілгендей, тартпаның саңылауы арқылы түтікпен ағып компрессордың үстіндегі ыдысқа жиналады. Тартпаның саңылауына, агызу жүйесі бітеліп қалмасы үшін, ерш қондырылады.

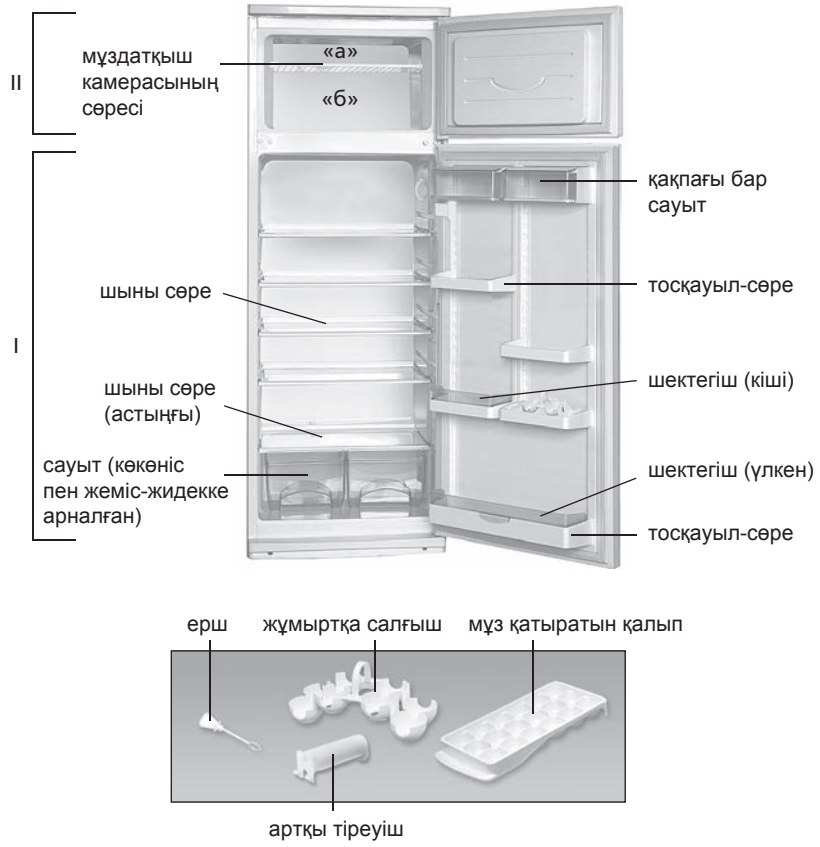

I — тоңазытқыш камерасы (ТК);
II — мұздатқыш камерасы:
«а» — сақтау зонасы;
«б» — мұздату зонасы;

1 сурет — Тоңазытқыш және оның жинактулары

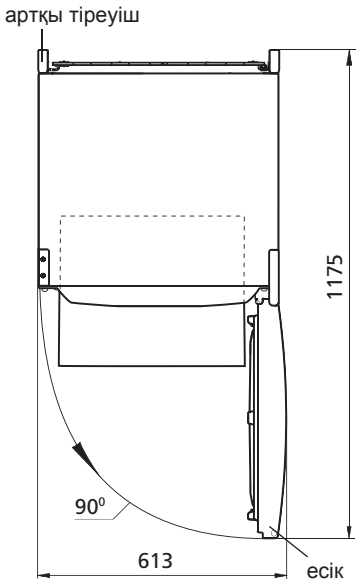

2 сурет — Тоңазытқыш (үстінен)

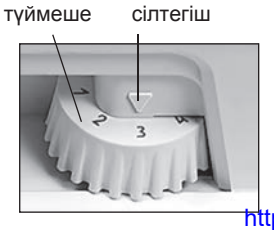

3 сурет — Температураны реттеу

http://rembitteh.ru/
Информация для предварительного ознакомления. Официальной информацией изготовителя не является

Ремонт холодильников http://rembitteh.ru/ +7 (495) 215-14-41 +7 (903) 722-17-03

2.2.2 Тартпаның тазалығын және онда судың бар жоғын үнемі қарап тұру керек (кемінде 3 айда 1 рет).

Тартпада судың бар болғаны ағызу жүйесінің бітеліп қалғанын көрсетеді. Оны қалпына келтіру үшін тартпадағы бітелген саңылауды ершпен тазалау керек. Еріген су кедергісіз ыдысқа ағу керек. Болғасын ершты жуып, 4 суретінде көрсетілгендей, орнына қайта салып қойу керек.

Еріген су ағызу жүйесі бітеліп қалған тоңазытқышты пайдалануға **ТЫЙЫМ САЛЫНАДЫ.**

ТК түбінде немесе ішкі шкафпен белдікше қосылған жеріне жиналған су, 4 суретінде көрсетілгендей, тоңазытқыштың сыртқы шкафының коррозиясына, жылу сақтау жүйесінің бұзылуына, ішкі шкафта сызат пайда болуына және тоңазытқыштың шкафы істен шығуына әкеліп соқтырады.

2.3 МҰЗДАТҚЫШ КАМЕРАСЫН мұздан ерітіп алу және тазалау

МК мұздан еріткен кезде жиналған суды су жақсы сіңіретін материалмен жинап алу керек, сонан кейін бөлімшені жуып, кепкенше сүртіп алу керек.

БАЙҚАҢЫЗ! МК еріткен және жинаған кезде еріген су ағып МК арқалығы мен қаңқасы қосылған жеріне, 4 суретінде көрсетілгендей, тимеу керек. Әйтпесе ол тоңазытқыштың сыртқы шкафының коррозиясына, жылу сақтау жүйесінің бұзылуына, ішкі шкафта сызат пайда болуына және тоңазытқыштың шкафы істен шығуына әкеліп соқтырады.

2.4 ТОҢАЗЫТҚЫШТЫ СӨНДІРУ

Тоназытқышты электр желісінен айыру үшін желілік сымның ашасын розеткадан суыру керек.

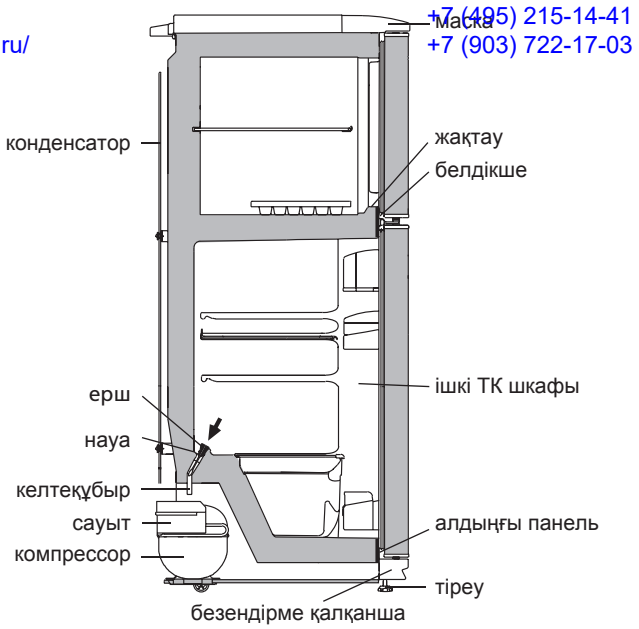

4 сурет — Еріген суды ТК ағызу схемасы

3 ТЕХНИКАЛЫҚ СИПАТТАМАСЫ ЖӘНЕ ҚҰРАМДАУ

3.1 Техникалық мінездемелердің атаулары және жинақтайтын бұйымдары 1 және 2 суреттерінде көрсетілген.

3.2 Бұйым кестесі орыс тіліндегі техникалық мінездемесінде көрсетілген. Бұйым табличкасын мінездемелердің мағыналармен салыстыру қажет (сурет 5).

Кесте 1 – Техникалық сиппатама

№	АТАУЫ		Модель
1.1	Жалпы брутто кесімді көлемі, дм^3		Параметрлер, кепілдемелік карта-да көрсетілген атыларға лайықтылар
1.2	Тағам сақтайтын сөрелердің кесімді көлемі, м^2		
1.3	Габариттық мөлшері, мм	биіктігі	
		ені	
		тереңдігі	
1.4	Нетто массасы, кг, көп емес		
1.5	МК мұздатылған тағамдарды сақтайтын температура, °С, жоғары емес		
1.6	Жас тағамдар сақтайтын температура, °С		
1.7	Жас тағамдар сақтайтын орташа температура, °С, жоғары емес		
1.8	МК температурасы жоғарлайтын кесімді уақыт минус 18 - минус 9 °С (қоршаған ортаның температурасы плюс 25 °С) электр қуатын ажыратқан кезде, с		
1.9	Қоршаған ортаны температурасы плюс 25 °С кездегі мұздату кесімді қуаты, кг/тәулік		
1.10	Тәуліктік мұз жасау кесімді өнімділік, кг		
1.11	Күміс мөлшері, г		
Ескерту - Техникалық мінездемесін анықтау арнайы жабдықталған зертханада белгілі әдістермен өткізіледі.			

Кесте 2 – Жинақтайтындар

№	АТАУЫ	Саны, дана.
2.1	Көкөніс немесе жемістерге арналған ыдыс[1]	Параметрлер, кепілдемелік карта-да көрсетілген атыларға лайықтылар
2.2	Әйнек-сөре (төменгі)[2]	
2.3	Әйнек-сөре[2]	
2.4	мұздатқыш камерасының сөресі	
2.5	Артқы тіреу	
2.6	Сыиымды қақпағымен	
2.7	Шектегіш (кіші)	
2.8	Тосқауыл-сөре[3]	
2.9	Шектегіш (үлкен)	
2.10	Тосқауыл[4]	
2.11	Мұз үшін қалып	
2.12	Жұмыртқа салғыш	
2.13	Ерш	

[1] Жылулық өңдеуден өткен майлармен тағамдарды сақтауға арналмаған.
[2] Тегістеп салғандағы барынша көтеретін салмағы 20 кг.
[3] Тегістеп салғандағы барынша көтеретін салмағы 2 кг.
[4] Тегістеп салғандағы барынша көтеретін салмағы 5 кг.

Белгілеу бұйым үлгілері	мұздату кесімді Жалпы ток: Жалпы кернеу: Номинал тұтынылушы қуаттылық: Хладагент: R600a/көбіктендіргіш: C-Pentane Хладагент массасы: Өндіруші: Беларусь Республикасы

Сурет 5 – Кесте

http://rembitteh.ru/

Информация для предварительного ознакомления. Официальной информацией изготовителя не является

Ремонт холодильников
Əlavə
http://rembitteh.ru/
+7 (495) 215-14-41
+7 (903) 722-17-03

İKİKAMERALI KOMPRESSİON SOYUDUCULAR

MXM-2808-XX КШД-263/53
MXM-2819-XX КШД-310/70
MXM-2826-XX КШД-293/53
MXM-2835-XX КШД-280/70

002 РБ01 003 003 1003

Məmulatların uyğunluq sertifikatı BELLİS tərəfindən verilib (Krasnaya küçəsi, 7, 220029, Minsk şəhəri):
№ TC BY/112 03.03. 020 00043, qüvvədə olma müddəti 17.05.2011-cu ildən 16.05.2016 -ci ilə qədərdir.

1 SOYUDUCUNUN TƏSVİRİ

1.1 Soyuducu təzə ərzaqların soyudulması, soyuducu kamerada saxlanması; təzə ərzaqların dondurulması üçün, dondurulmuş ərzaqların uzun müddətli saxlanması və 1 şəklinə uyğun olaraq dondurucu bölmədə qida buzunun hazırlanması üçün nəzərdə tutulmuşdur.

1.2 Soyuducunu ətraf mühitin müsbət 10 ^{0}C dərəcədən müsbət 38 ^{0}C dərəcəyə qədər temperaturda istismar etmək lazımdır.

1.3 Soyuducunun istismarı üçün lazım olan ümumi sahə şəkil 2-də millimetrlə göstərilmiş qabarit ölçüləriylə təyin edilir. Komplektləşdirənlərin soyuducudan maneəsiz çıxarılması üçün qapını ən az 90^0 bucaq altında açmaq lazımdır.

1.4 3 şəklinə uyğun olaraq soyuducuda temperaturun tənzimləməsi orqanı soyuducunun maskasının altında yerləşən temperatur tənzimləmə çarxıdır (bundan sonra — çarx). Çarx saat əqrəbi və ona əks istiqamətdə çevrilir və rəqəmli bölmələrə malikdir. “1” bölməsi kamerada yüksək temperatur (ən az soyutma) yaradır, “7” bölməsi — ən aşağı temperatur yaradır (ən çox soyutma). Temperaturun tənzimləməsi zamanı çarxın bölməsini göstəricinin altında yerləşdirmək lazımdır.

2 SOYUDUCUNUN İSTİSMARI

2.1 BİRİNCİ DƏFƏ QOŞULMA

Soyuducunu elektrik şəbəkəsinə qoşun: qidalanma şnurunun ştepselini rozetkaya taxın.

Soyuducunun qapısını açın. Birinci dəfə qoşulma zamanı 3 şəklinə uyğun olaraq çarxın “3” və ya “4” bölməsini göstəricinin altında yerləşdirmək tövsiyə edilir. SK qapısını bağlayın.

Lazım gəldikdə çarxın vasitəsilə temperaturu tənzimlən. Tənzimləmədən sonra soyuducuda temperatur avtomatik olaraq saxlanılır.

2.2 SOYUDUCU KAMERANIN AVTOMATİK ƏRİTMƏ SİSTEMİ

2.2.1 Soyuducu kamerada avtomatik əritmə sistemindən istifadə olunur. Soyuducu kameranın arxa divarında yaranan qırov dövri işləyən kompressor söndükdən sonra əriyir və su damcılarına çevrilir. Ərimiş qar suyu damcıları tabağa axır və ondakı deşik vasitəsilə 4 şəklinə uyğun olaraq boruya, sonra isə kompressordakı boruya düşərək buxara çevrilir.

Tökmə sisteminin çirklənməsinin qarşısının alınması üçün tabaq dəliyinə şotka quraşdırılıb.

2.2.2 Tabağın təmiz olmasına müntəzəm surətdə diqqət yetirmək və tabaqda suyun olmamasına nəzarət etmək (ən az 3 ayda 1 dəfə) lazımdır.

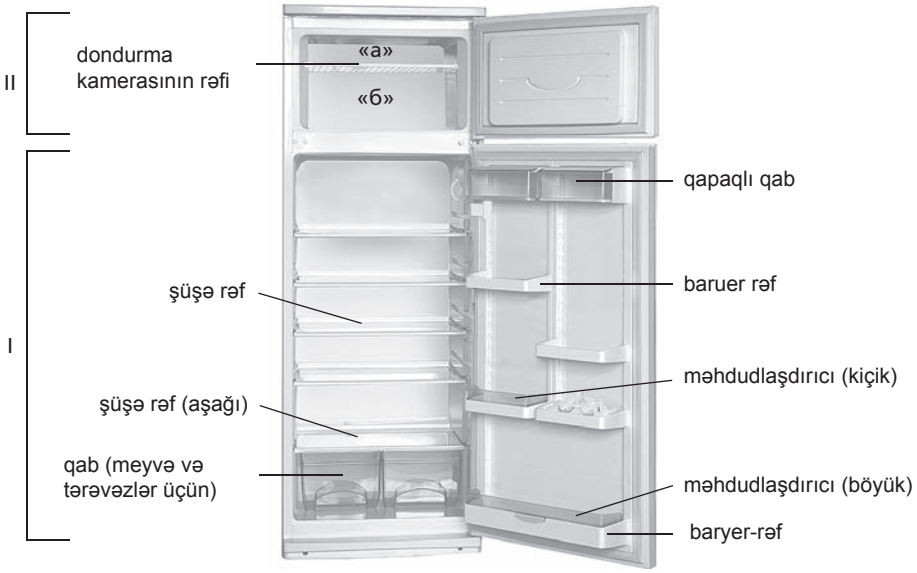

I — soyuducu kamera (SK);
II — dondurucu bölmə
«a» — saxlanılma zonası;
«b» — dondurulma zonası

Şəkil 1 — Soyuducu və komplektləşdiricilər

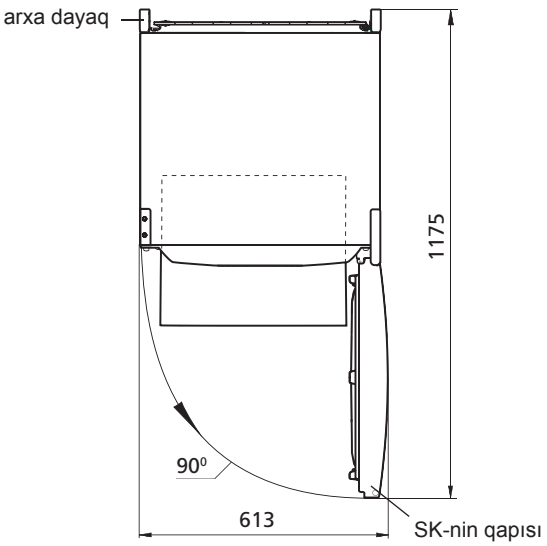

Şəkil 2 — Soyuducu (yuxarıdan görünüş)

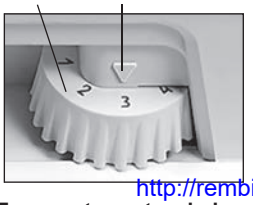

Şəkil 3 — Temperaturun tənzimlənməsi

http://rembitteh.ru/
Информация для предварительного ознакомления. Официальной информацией изготовителя не является

Ремонт холодильников http://rembitteh.ru/ +7 (495) 215-14-41 +7 (903) 722-17-03

Tabaqda suyun mövcudluğu tökmə sisteminin zibillənməsini göstərir. Zibillənmənin aradan qaldırılması üçün şotka ilə tabaqdakı dəliyi təmizləyin ki, su maneəsiz boruya axsın, şotkanı yuyun və 4 şəklinə uyğun olaraq quraşdırın.

Tökmə sistemi zibillənmiş soyuducunu istismar etmək **QADAĞANDIR**. Soyuducu kameranın dibində və ya 4 şəklinə uyğun olaraq ön plankanın soyuducu kameranın daxili dolabına birləşdiyi yerə düşən su soyuducunun xarici dolabının və soyuducu aqreqat elementlərinin paslanmasına səbəb ola bilər, istilik izolyasiyasını poza bilər, daxili dolabda çat yarada bilər və soyuducu dolabının sıradan çıxmasına gətirib çıxara bilər.

2.3 DONDURUCU BÖLMƏNİN BUZUNUN ƏRİDİLMƏSİ VƏ TƏMİZLƏNMƏSİ

Dondurucu bölmənin buzunun əridilməsi zamanı qar örtüyü tədricən əridikcə nəm çəkən material ilə dondurucu bölməsindən suyu silmək, sonra isə bölməni yumaq və qurulamaq lazımdır.

DİQQƏT! Dondurucu bölmənin buzunun əridilməsi zamanı ərimiş qar suyunun DK-dan axmasına yol verməyin, çünki 4 şəklinə uyğun olaraq köndələn borunun dondurucu kameranın çərçivəsinə birləşdiyi yerə düşən su soyuducunun xarici dolabının və soyuducu aqreqat elementlərinin paslanmasına səbəb ola bilər, istilik izolyasiyasını poza bilər, çərçivədə çat yarada bilər və soyuducunun dolabının sıradan çıxmasına gətirib çıxara bilər.

2.4 SOYUDUCUNUN İŞİNİN DAYANDIRILMASI

Soyuducunun işinin dayandırılması üçün qidalanma şnurunun ştepselini rozetkadan çıxarmaq lazımdır.

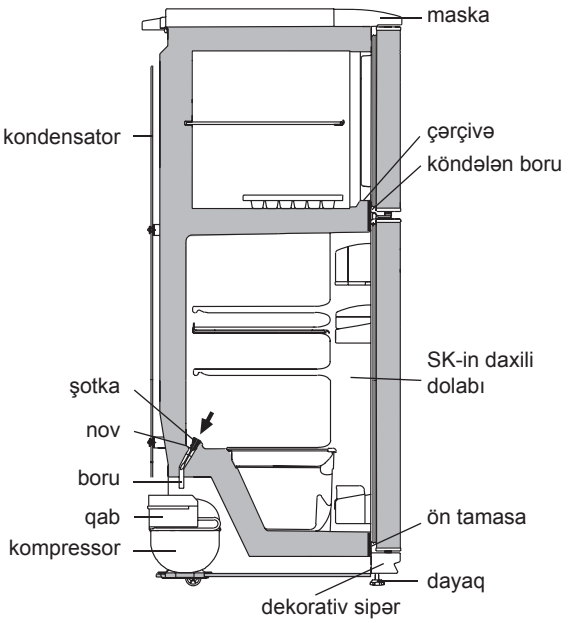

Şəkil 4 — SK-dən qar suyunun axma sxemi

3 TEXNİKİ XARAKTERİSTİKALAR VƏ KOMPLEKTASİYA

3.1 Texniki xarakteristikaların və komplektləşdirici məmulatların adları müvafiq olaraq cədvəl 1 və 2-də göstərilib.

3.2 Məmulatın cədvəlində rus dilində texniki xarakteristikalar göstərilib. Xarakteristikaların şəkil 5-də göstərilən adlarını məmulatın cədvəlindəki xarakteristikaların qiymətləri ilə tutuşdurmaq lazımdır.

Cədvəl 1 – Texniki xarakteristikalar

№	ADI		Model
1.1	Nominal ümumi həcm brutto, dm^3		Adlara uyğun olan parametrlər zəmanət kartında göstərilib
1.2	Məhsulların saxlanılması üçün rəflərin nominal sahəsi m^2		
1.3	Qabarit ölçülər, mm	hündürlüyü	
		eni	
		dəstəksiz dərinliyi	
1.4	Xalis kütlə, kq, maksimum		
1.5	Dondurulmuş məhsulların DK-da saxlanılması temperaturu °C, maksimum		
1.6	Təzə məhsulların saxlanılması temperaturu , °C		
1.7	Təzə məhsulların saxlanılmasının orta temperaturu, °C, maksimum		
1.8	Elektrik enerjisinin kəsilməsi zamanı DK-da temperaturun mənfi 18 dərəcədən mənfi 9 dərəcəyə qədər artmasının nominal vaxtı, (ətraf mühitin temperaturu müsbət 25 °C) saat		
1.9	Ətraf mühitin temperaturu müsbət 25 °C olduqda nominal dondurma gücü kq/sutkada		
1.10	Buzun alınmasının nominal sutkalıq istehsalat gücü, kq		
1.11	Gümüş tərkibi, q		
Qeyd - Texniki xarakteristikaların müəyyən edilməsi müəyyən metodlarla xüsusi avadanlaşdırılmış laboratoriyalarda aparılır.			

Cədvəl 2 – Komplektləşdiricilər

№	ADI	Sayı, ədəd
2.1	Meyvə və tərəvəzlər üçün qab[1]	Adlara uyğun olan parametrlər zəmanət kartında göstərilib
2.2	Şüşə-rəf (alt)[2]	
2.3	Şüşə-rəf (alt)[2]	
2.4	dondurma kamerasının rəfi	
2.5	Arxa dayaq	
2.6	Qapaqlı qab	
2.7	Məhdudlaşdırıcı (kiçik)	
2.8	Baryer rəf[3]	
2.9	Məhdudlaşdırıcı (böyük)	
2.10	Baryer[4]	
2.11	Buz üçün forma	
2.12	Yumurta üçün içlik	
2.13	Şotka	

[1] Yağ və istilik emalından keçmiş məhsulların saxlanması üçün nəzərdə tutulmayıb.
[2] Bərabər paylanan zaman maksimal yük 20 kq.
[3] Bərabər paylanan zaman maksimal yük 2 kq.
[4] Bərabər paylanan zaman maksimal yük 5 kq.

	Məhsulların dondurulmasının:
	Nominal giarginlik:
Məmulatın modelinin işarəsi	Nominal tok:
	Sərf olunan nominal güc:
	Soyuducu amili: R600a / Kopurtucu: C-Pentane
	Soyuducu amilin kütləsi:
	Belarus Respublikasında istehsal edilib.

Şəkil 5 – Cədvə

http://rembitteh.ru/

Информация для предварительного ознакомления. Официальной информацией изготовителя не является

Ремонт холодильников
http://rembitteh.ru/
+7 (495) 215-14-41
+7 (903) 722-17-03

Anexa

FRIGIDERELE CU COMPRESOR CU DOUĂ CAMERE

MXM-2808-XX КШД-263/53
MXM-2819-XX КШД-310/70
MXM-2826-XX КШД-293/53
MXM-2835-XX КШД-280/70

002 РБ01 003 003 1003

Certificat de conformitate a produselor emise pentru BELLIS (strada Krasnaia, 7, 220029, or. Minsk, Belarus):
Nr. TC BY/112 03.03. 020 00043, valabil de la 17.05.2011 până la 16.05.2016 r.

1 DESCRIEREA FRIGIDERULUI

1.1 Frigiderul este destinat pentru răcirea, conservarea produselor alimentare proaspete în camera frigorifică, pentru congelarea produselor alimentare proaspete, păstrarea pe termen lung a alimentelor congelate şi prepararea gheţii alimentare în camera de congelare în conformitate cu figura 1.

1.2 Este necesar ca frigiderul să funcţioneze la temperatura mediului ambiant de la plus 10 ^{0}C până la plus 32 ^{0}C.

1.3 Spaţiul total necesar pentru funcţionarea frigiderului se determină de dimensiunile de gabarit, indicate în milimetri în figura 2. Pentru extragerea liberă a pieselor de completare din frigider este necesar de deschis uşa la unghiul nu mai mic de 90^0.

1.4 Funcţia de reglare a temperaturii în frigider, în conformitate cu Figura 3 este controlată cu ajutorul butonului de reglare a temperaturii (în continuare - buton), care se află sub masca frigiderului. Butonul se roteşte în sensul acelor de ceasornic sau în sensul contrar al acestora şi are diviziuni numerice. Diviziunea "1" corespunde celei mai joase setări de temperatură (răcire minimă) în camera frigorifică, diviziunea "7" – celei mai înalte setări de temperatură (răcire maximă). Pentru a regula temperatura, setaţi diviziunea butonului sub indicator.

2 UTILIZAREA FRIGIDERULUI

2.1 PRIMA CONECTARE

Conectaţi frigiderul la reţeaua electrică: introduceţi ştecherul în priză.

Deschideţi uşa CF. La prima conectare este recomandat să instalaţi sub indicator diviziunea „3" sau „4" a butonului în conformitate cu Figura 3. Închideţi uşa CF.

Efectuaţi, dacă este necesar, reglarea temperaturii cu ajutorul butonului. După ajustare temperatura în frigider se menţine în mod automat.

2.2 SISTEMUL DE DEZGHEŢARE AUTOMATĂ A CF

2.2.1 În CF funcţionează un sistem automat de dezgheţare. Bruma, care apare pe peretele din spate a CF, după deconectarea compresorului care lucrează în ciclu, se topeşte şi se transformă în picături de apă. Picăturile de apă provenită din dezgheţare se scurg în colector, apoi prin gaura acestuia şi prin furtun - în taviţa de pe compresor, în conformitate cu figura 4 şi se evaporă.

Gaura colectorului este dotată cu o piesă pentru prevenirea înfundării sistemului de drenaj.

2.2.2 Este necesar în mod regulat (cel puţin o dată în 3 luni) să verificaţi curăţenia colectorului şi absenţa apei în acesta.

Prezenţa apei în colector indică înfundarea sistemului de drenaj. Pentru eliminarea înfundării folosiţi piesa corespunzătoare şi curăţaţi gaura colectorului, astfel ca apa să se scurgă liber în taviţă, apoi spălaţi piesa şi instalaţi-o în conformitate cu figura 4.

SE INTERZICE să exploataţi frigiderul cu sistemul de scurgere înfundat. Apa care a apărut pe fundul CF sau care a ajuns în locul de alăturare a barei transversale şi a dulapului interior al CF, în conformitate cu figura 4, poate provoca coroziunea dulapului exterior al frigiderului şi elementelor agregatului

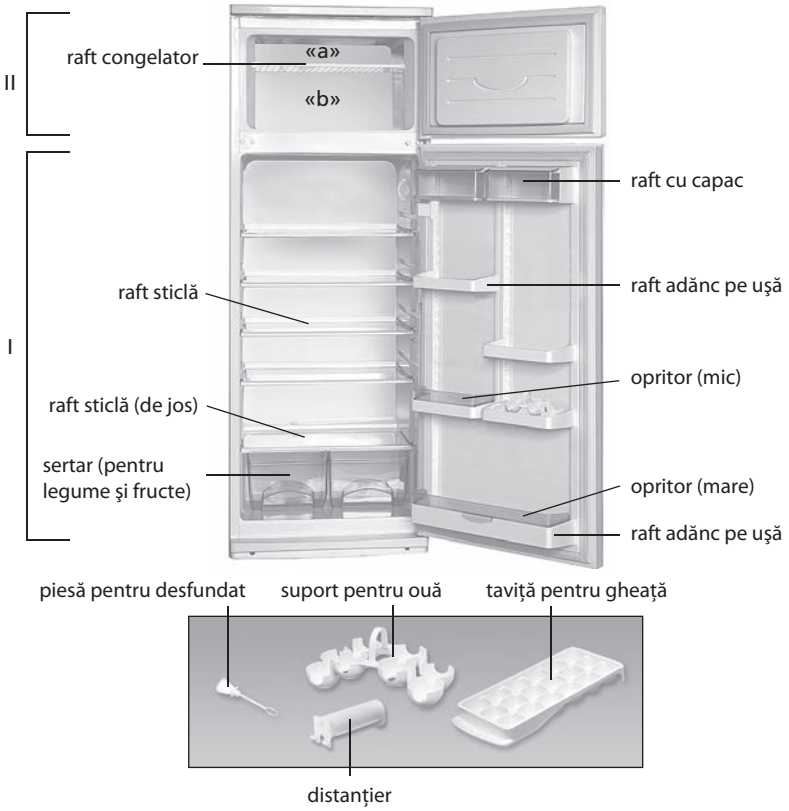

I — camera frigorifică (CF);
II — congelator:
«a» — zona de păstrare;
«b» — zona de congelare

Figura 1 — Frigiderul şi piesele de completare

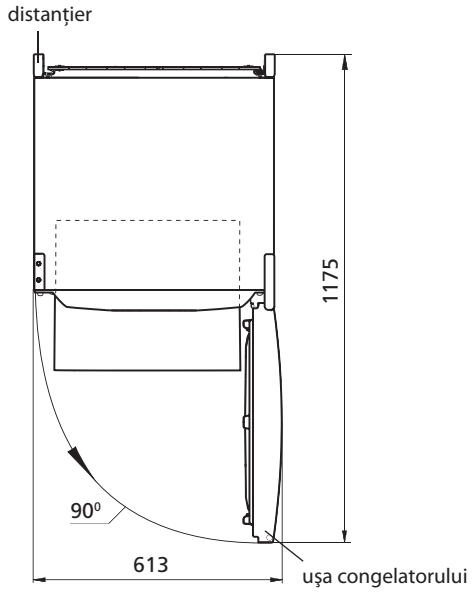

Figura 2 — Frigiderul (vedere de sus)

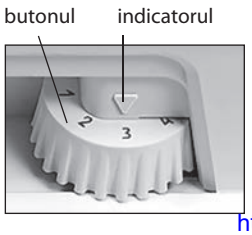

Figura 3 — Reglarea temperaturii

http://rembitteh.ru/

Ремонт холодильников http://rembitteh.ru/ +7 (495) 215-14-41 +7 (903) 722-17-03

frigorific, defectarea izolației termice, formarea crăpăturilor dulapului interior și defecțiunea frigiderului.

2.3 DECONGELAREA ŞI CURĂȚAREA COMPARTIMENTULUI CONGELATOR

La dezgheţarea CC, apa provenită din dezgheţ trebuie să fie eliminată din compartiment cu o lavetă sau un burete pe măsura decongelării stratului de zăpadă, după care se spală şi se usucă bine.

ATENȚIE! Nu permiteţi scurgerea apei provenite din dezgheţ din CC la decongelarea şi curăţarea acestuia, deoarece ea, pătrunzând în locul de alăturare a barei transversale şi a ramei CC, în conformitate cu figura 4, poate provoca coroziunea dulapului exterior al frigiderului şi a elementelor agregatului frigorific, defectarea izolaţiei termice, formarea crăpăturilor ramei şi defecţiunea dulapului frigiderului.

2.4 DECONECTAREA FRIGIDERULUI

Pentru a deconecta frigiderul, scoateţi ştecherul din priză.

3 CARACTERISTICILE TEHNICE ŞI DOTARE

3.1 Denumirile caracteristicilor tehnice şi a pieselor accesorii sunt indicate în tabelele 1 şi 2, respectiv.

3.2 În tabelul pieselor caracteristicile tehnice sunt în limba rusă. Denumirile caracteristicilor prezentate în figura 5, ar trebui să fie comparate cu valorile caracteristicilor din tabelul pieselor.

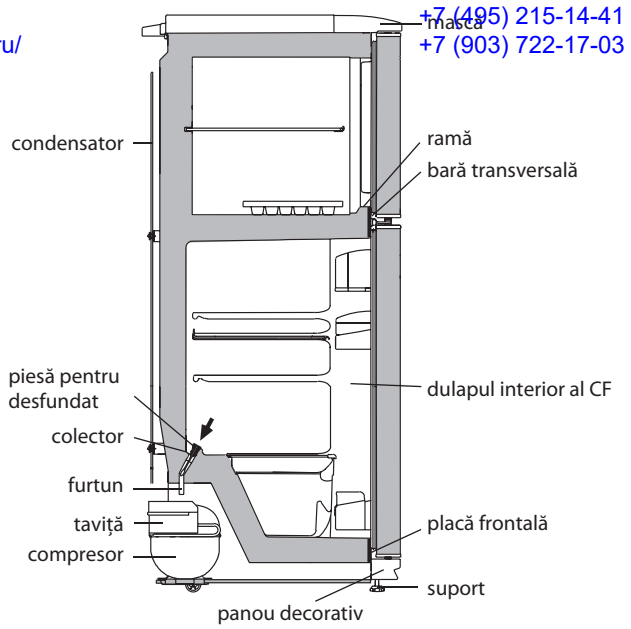

Figura 4 — Schema scurgerii apei provenite din dezgheţarea CF

Tabelul 1 – Caracteristicile tehnice

№	DENUMIRE		Model
1.1	Volumul total nominal brut, dm^3		Parametri care corespund denumirilor care figurează în fişa de garanţie
1.2	Suprafaţa nominală a rafturilor pentru păstrarea produselor, m^2		
1.3	Dimensiuni de gabarit, mm	înălţime	
		lăţime	
		adâncime	
1.4	Masa netă, kg, nu mai mult de		
1.5	Temperatura de păstrare a produselor congelate în CC, °C, nu mai mare de		
1.6	Temperatura de păstrare a produselor proaspete, °C		
1.7	Temperatura medie de păstrare a produselor proaspete, °C, nu mai mult de		
1.8	Timpul nominal de ridicare a temperaturii în CC de la minus 18 până la minus 9 °C (temperatura mediului ambiant plus 25 °C) la deconectarea energiei electrice, ore		
1.9	Capacitatea nominală de congelare la temperatura mediului ambiant plus 25 °C, kg/zi		
1.10	Capacitatea nominală de preparare zilnică a gheţii, kg		
1.11	Conţinutul de argint, g		
Notă - Determinarea caracteristicilor tehnice se efectuează în laboratoare speciale dotate conform anumitor metode.			

Tabel 2 – Piese accesorii

№	DENUMIRE	Cantitate, buc.
2.1	Sertar pentru legume şi fructe[1]	Parametri care corespund denumirilor care figurează în fişa de garanţie
2.2	Raft sticlă (de jos)[2]	
2.3	Raft sticlă[2]	
2.4	raft congelator	
2.5	Distanţier	
2.6	Raft cu capac	
2.7	Opritor (mic)	
2.8	Raft adânc pe uşă[3]	
2.9	Opritor (mare)	
2.10	Raft adânc pe uşă[4]	
2.11	Taviţă pentru gheaţă	
2.12	Suport pentru ouă	
2.13	Piesă pentru desfundat	

[1] Nu sunt destinate pentru păstrarea uleiurilor şi produselor, care au trecut prin tratare termică
[2] Capacitatea maximă la repartizarea uniformă constituie 20 kg.
[3] Capacitatea maximă la repartizarea uniformă constituie 2 kg.
[4] Capacitatea maximă la repartizarea uniformă constituie 5 kg.

	Capacitatea de congelare: Tensiunea nominală:
Însemnarea modelului piesei	Curentul nominal: Consum de putere nominală: Agent frigorific: R600a / Agent de spumare: C-Pentane Masa agentului frigorific: Fabricat în Bielorus

Figura 5– Tabel

http://rembitteh.ru/

Ремонт холодильников
+7 (495) 215-14-41
+7 (903) 722-17-03
http://rembitteh.ru/

Ilova

IKKI KAMERALI KOMPRESSIYALI SOVUTGICHLAR

MXM–2808–XX КШД–263/53
MXM–2819–XX КШД–310/70
MXM–2826–XX КШД–293/53
MXM–2835–XX КШД–280/70

002 РБ01 003 003 1003

Buyumlarning muvofiqlik sertifikati BelLIS tomonidan berilgan (Krasnaya ko`ch., 7, 220029, Minsk sh.):
№ TC BY/112 03.03. 020 00043, amal qilish muddati 17.05.2011 y.-dan 16.05.2016 y.-qacha.

1 SOVUTGICHNING TAVSIFI

1.1 Sovutgich 1 rasmiga muvofiq SKda yangi sarhal oziq-ovqatlarni sovutish, saqlash uchun; yangi sarhal oziq-ovqatlarni muzlatish, muzlatilgan oziq-ovqatlarni uzoq muddatga saqlash va MKda iste'mol qilinadigan muz tayyorlash uchun mo'ljallangandir.

1.2 Sovutgichdan plus 10 ^{0}Sdan plus 38 ^{0}Sgacha bo'lgan atrof-muhit haroratida foydalanish lozim.

1.3 Sovutgichdan foydalanish uchun zarur bo'lgan umumiy maydon sathi 2 rasmida millimetrlarda ko'rsatilgan tashqi o'lchamlar bilan belgilanadi. Sovutgichdan tarkibiy qismlarini hech qanday to'siqsiz chiqarib olish uchun kameralarning eshiklari 90^{0}dan kam bo'lmagan burchak ostida ochilishi kerak.

1.4 Sovutgichning haroratini boshqarish moslamasi 3 rasmiga muvofiq sovutgich niqobi ostida joylashgan haroratni boshqarish muruvatidan (bundan keyin - muruvat) iborat. Muruvat soat mili bo'yicha va unga qarshi buraladi hamda raqamli bo'linmalarga ega. «1» bo'linmasi kameradagi eng yuqori haroratga muvofiq keladi (eng kam sovutish), «7» bo'linmasi esa — eng past haroratga (eng ko'p sovutish). Haroratni boshqarish uchun muruvatning tegishli bo'linmasi ko'rsatkich ostiga qo'yilishi lozim.

2 SOVUTGICHDAN FOYDALANISH

2.1 BIRINCHI MARTA YOQISH

Sovutgichni elektr tarmog'iga ulash: quvvat yetkazish shnuri ayrisini rozetkaga tiqish lozim.

MK eshigi ochiladi. Birinchi marta yoqishda 3 rasmiga muvofiq muruvatning «3» yoki «4» bo'linmasi ko'rsatkich ostiga qo'yilishi tavsiya qilinadi. MK eshigi yopiladi.

Zarur bo'lsa muruvat yordamida harorat sozlanadi. Sozlanganidan so'ng sovutgichdagi harorat avtomat ravishda ushlab turiladi.

2.2 SK AVTOMATIK ERISH TIZIMI

2.2.1 SKda avtomatik erish tizimi qo'llaniladi. Davriy ishlovchi kompressor o'chirilganidan so'ng SKning orqa devorida paydo bo'ladigan qirov erib, suv tomchilariga aylanadi. Erigan suv tomchilari 4 rasmiga muvofiq ariqchaga, undagi teshik orqali – quvurchaga quyilib, kompressordagi idishga tushadi va bug'lanadi.

Suv to'kish tizimining tiqilib qolishi oldini olish uchun ariqcha teshigiga simcho'tka o'rnatilgan.

2.2.2 Doimiy ravishda (kamida har 3 oyda 1 marta) ariqcha tozaligini va ariqchada suv to'planib qolmaganligini tekshirib turish zarur.

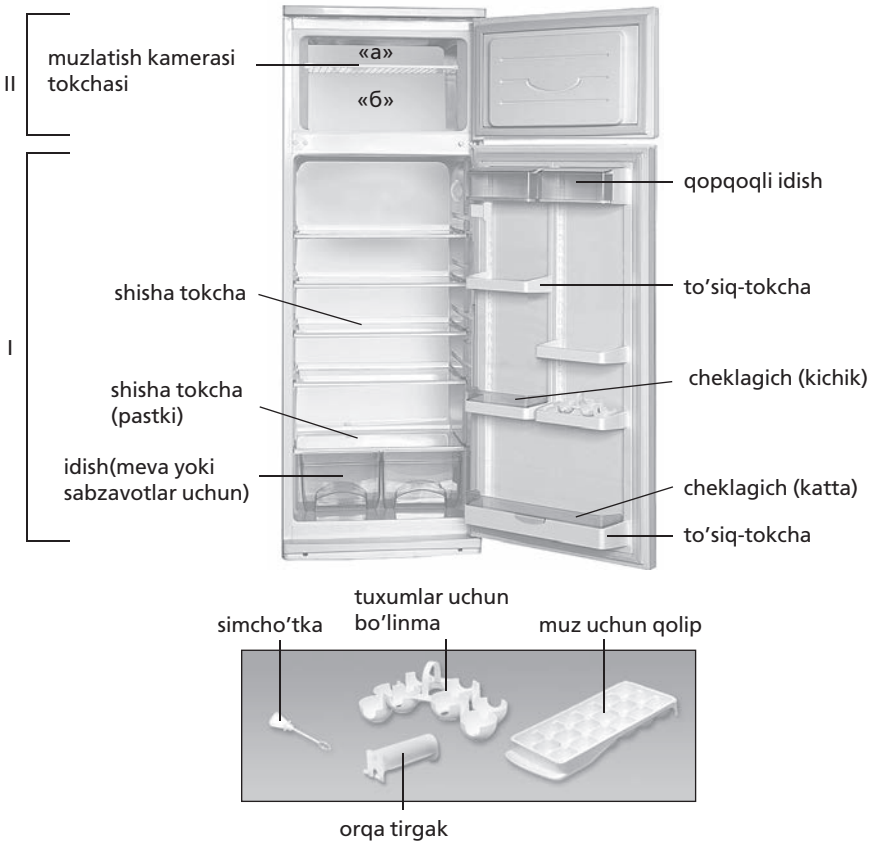

I — sovutish kamerasi (XK);
II — muzlatish bo'limi:
«a» — saqlash hududi;
«b» — muzlatish va saqlash hududi

1 rasmi — Sovutgich va takibiy qismlari

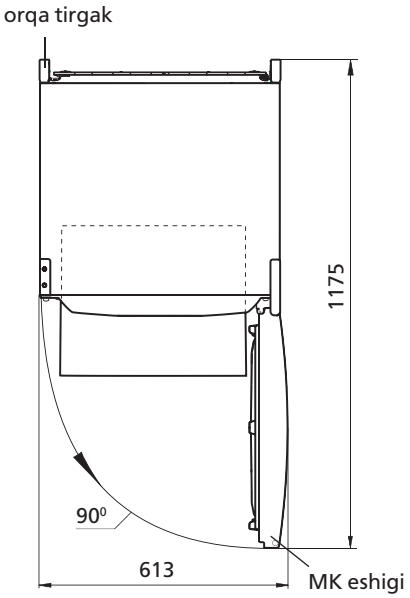

2 rasmi — Sovutgich (tepadan ko'rinish)

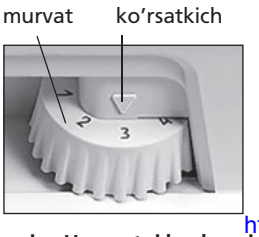

3 rasmi — Haroratni boshqarish

http://rembitteh.ru/

Информация для предварительного ознакомления. Официальной информацией изготовителя не является

Ремонт холодильников http://rembitteh.ru/ +7 (495) 215-14-41 +7 (903) 722-17-03

Ariqchada suv to‘planib qolishi suv to‘kish tizimining tiqilib qolganligidan darak beradi. Tiqilganlikni bartaraf etish va suv hech qanday to‘siqsiz idishga oqib tushishi uchun ariqcha teshigini simcho‘tka bilan tozalash, simcho‘tkani yuvish va 4 rasmiga muvofiq o‘rnatish lozim.

Sovutgichdan tiqilib qolgan suv to‘kish tizimi bilan foydalanish TA’QIQLANADI. SK tagida paydo bo‘lgan yoki 4 rasmiga muvofiq, SK ichki shkafi va old taraf plankasi tutashgan joyga tushib qolgan suv sovutgich tashqi shkafining va sovutish agregati qismlarining chirishiga, issiqlik izolatsiyasini buzilishiga, ichki shkafda yoriqlar paydo bo‘lishi hamda sovutgich shkafi ishdan chiqishiga olib kelishi mumkin.

2.3 MKni ERITISH VA TOZALASH

MKni eritish vaqtida qor qoplamasi erigan sayin namlikni oson singdirib oluvchi material bilan kameradagi suv olib tashlanadi, so‘ngra bo‘lim yuviladi va quruq qilib artiladi.

DIQQAT! Eritish va tozalash paytida MKdan erigan suvning oqib tushishiga yo‘l qo‘ymang, chunki u 4 rasmiga muvofiq ko‘ndalang to‘sinning MK ramkasiga tutashish joyiga tushib, sovutgich tashqi shkafining va sovutish agregati qismlarining chirishiga, issiqlik izolatsiyasini buzilishiga, ramkada yoriqlar paydo bo‘lishi hamda sovutgich shkafi ishdan chiqishiga olib kelishi mumkin.

2.4 SOVUTGICHNI O‘CHIRISH

Sovutgichni o‘chirish uchun quvvat yetkazish shnuri ayrisini rozetkadan chiqarish lozim.

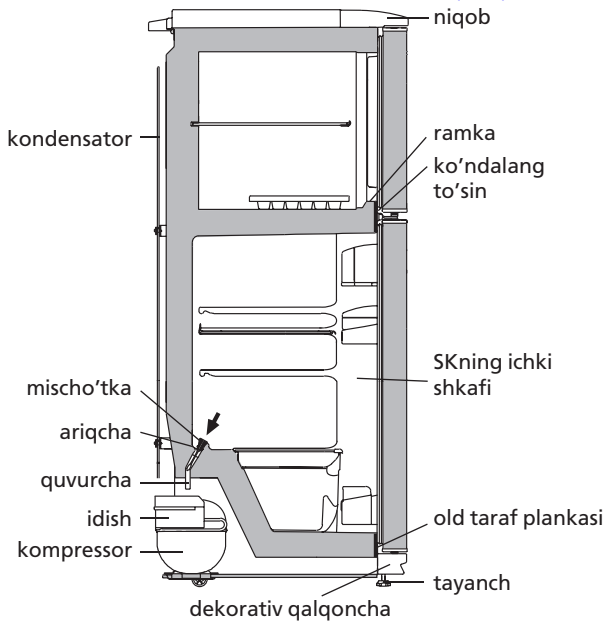

4 rasmi — SKdan erigan suvni tushirish chizmasi

3 TEXNIK XUSUSIYATLARI VA KOMPLEKTI

3.1 Texnik xususiyatlar va komplektdagi buyumlar nomlari 1 va 2 jadvallarda ko`rsatilgan.

3.2 Jadvaldagi buyumlarning texnik xususiyatlari rus tilida ber-ilgan. 5 rasmidagi xususiyatlar nomlari buyumning jadvalida ko`rsatilgan belgilari bilan solishtirilishi kerak.

1 Jadvali – Texnik xususiyatlar

№	NOMI		Model
1.1	Nominal umumiy brutto hajmi, dm^3		Nomlarga mos parametrlar kafolat kartasida ko`rsatilgan
1.2	Oziq-ovqatlarni saqlash uchun tokchalarning nominal maydoni, m^2		
1.3	Tashqi o‘lchamlari, mm	balandligi	
		kengligi	
		chuqurligi	
1.4	Sof og‘irligi kg, eng yuqori chegara		
1.5	MKda muzlatilgan oziq-ovqatlarni saqlash harorati, °C, eng yuqori chegara		
1.6	Yangi sarhal oziq-ovqatlarni saqlash harorati, °C		
1.7	Yangi sarhal oziq-ovqatlar saqlashning o‘rtacha harorati, °C, eng yuqori chegara		
1.8	Elektr quvvati o‘chirilganda MKdagi harorat minus 18dan minus 9 °C gacha ko‘tarilishining nominal vaqti (atrof-muhit harorati plus 25 °C bo‘lganda), soat		
1.9	Atrof-muhit harorati plus 25 °C bo‘lganda nominal muzlatish quvvati, kg/sut		
1.10	Muz olishning nominal sutkalik ishlab chiqarish quvvati, kg		
1.11	Kumush miqdori, g		
Izoh - Texnik xususiyatlarni aniqlash muayan usullar bo‘yicha maxsus jihozlangan laboratoriyalarda amalga oshiriladi.			

2 Jadvali – Komplekt tarkibi

№	NOMI	Adadi, dona
2.1	Meva yoki sabzavotlar uchun idish[1]	Nomlarga mos parametrlar kafolat kartasida ko`rsatilgan
2.2	Shisha tokcha (pastki)[2]	
2.3	Shisha tokch[2]	
2.4	muzlatish kamerasi tokchasi	
2.5	Orqa tirgak	
2.6	Qopqoqli idish	
2.7	Cheklagich (kichik)	
2.8	To‘siq-tokch[3]	
2.9	Cheklagich (katta)	
2.10	To‘siq[4]	
2.11	Muz uchun qolip	
2.12	Tuxumlar uchun bo‘linma	
2.13	Simcho‘tka	

[1] Yog‘lar va issiq haroratda ishlov berilgan oziq-ovqatlarni saqlash uchun mo‘ljallanmagan
[2] Bir tekisda taqsimlashdagi mumkin bo‘lgan eng yuqori og‘irlik 20 kg.
[3] Bir tekisda taqsimlashdagi mumkin bo‘lgan eng yuqori og‘irlik 2 kg.
[4] Bir tekisda taqsimlashdagi mumkin bo‘lgan eng yuqori og‘irlik 5 kg.

	Oziq-ovqatlarni muzlatishning: Nominal kuchlanish:
Buyum modeli belgilanishi	Nominal quvvati: Nominal iste`molchilik quvvati: Xladagenti: R600a / Sochuvchi: C-Pentane Xladagent og‘irligi: Belarus Respublikasida ishlab chiqilgan

5 rasmi– Jadval http://rembitteh.ru/

Информация для предварительного ознакомления. Официальной информацией изготовителя не является

Ремонт холодильников
http://rembitteh.ru/
+7 (495) 215-14-41
+7 (903) 722-17-03
TGK

Замимаи

ЯХДОНҲОИ КОМПРЕССОРИИ ДУ КАМЕРАВӢ

МХМ-2808-ХХ КШД-263/53
МХМ-2819-ХХ КШД-310/70
МХМ-2826-ХХ КШД-293/53
МХМ-2835-ХХ КШД-280/70

002 РБ01 003 003 1003

Сертификат мутобиқан аз ҷониби БелЛИС (кӯчаи Красная, 7, 220029, ш. Минск):
№ ТС BY/112 03.03. 020 00043, муҳлати этибор аз 17.05.2011 с. то 16.05.2016 с.

1 ТАВСИФИ ЯХДОН

1.1 Яхдон барои тавлиди сардї ва нигоҳдории кӯтоҳмуддати маҳсулоти тару тозаи ґизої, мунҷамидсозї,нигаҳдории тӯлонии маводи ґизої ва тайёр кардани яхи (ґизої) дар ҷойгоҳи сармодон мутобиқ ба нишондоди расми 1 пешбинї шудааст.

1.2 Яхдонро дар ҳарорати муҳит аз 10 ^{0}С гармӣ то 38 ^{0}С гармӣ истифода бурдан лозим аст.

1.3 Фазои умумӣ, ки лозим аст барои истифода барии яхдон тибқи вусъатҳои габаритии дар расми 2 нишон дода шуда, бар асоси миллиметр муайян карда мешавад. Барои бе монеа берун кардани қисмҳои мукаммалкунанда аз яхдон, дарҳои камераҳо ба кунҷи на кам аз 90^0 кушод шавад.

1.4 Тибқи нишондоди расми 3 дастгоҳи танзимкунандаи ҳарорати яхдон ґилдираки танзими ҳарорат (минбаъд ґилдирак) ба ҳисоб меравад ва он зери пӯшиши яхдон ҷойгиршуда аст.

Ґилдирак мувофиқи самти акрабаки соат ва муқобили он ҳаракат мекунад ва дорои дараҷаҳои раками мебошад. Дараҷаи «1» ҷавобгӯи мизони баландтари ҳарорати(мизони пойинтари сардкунї)камера ва дараҷаи 7 мизони пойинтари ҳарорат (болотари мизони сардї)дониста мешавад.Зимни танзими ҳарорат нишондоди ґилдирак бояд зери аломати дастур қарор дода шавад.

2 ИСТИФОДАБАРИИ ЯХДОН

2.1 ШУРӮЪИ КОРИ ЯХДОН

Яхдон ба шабакаи барқ пайваст карда шавад: душохаи сими барқ ба поябарг (розетка) пайваст карда шавад. Дари ҚС боз карда шавад. Ҳангоми истифода бурдани аввалин бори сармодон бояд мутобиқи расми 3 ґилдираки ҳарорат дар дараҷаи «3» ё «4» гузошта шавад. Баъд аз ин дар бояд пӯшида шавад. Дар сурати зарурат бо кӯмаки ґилдирак метавон мизони ҳароратро танзим намуд. Баъд аз танзим ҳарорати дохили яхдон ба таври автоматикї ҳифз мешавад.

2.2 ТАРТИБИ ОБШУДАНИИ АВТОМАТИИ КХ

2.2.1 Яхдон дорои режими худкори обкунист. Барфрезаҳо ва ё қираве,ки баъд аз қатъи кори даврии компрессор дар қисмати пушти яхдон пайдо мешавад,об гардида ба қатраҳои обї табдил меёбад. Қатраҳои обии ҳосил шуда ба дӯл ҷорї мешаванд,сипас ба воситаи сӯрохї ба сарлӯла мерезанд ва баъд аз ин мутобиқи расми 4 вориди зарфи компрессор шуда, бухор мегарданд.

Дар қисмати даҳонаи дӯл барои ҷилавгирї аз масдуд гардидани роҳи партоби об мила насб шудааст.

2.2.2 Зарур аст то ба таври доимї (на камтар аз як маротиба дар се моҳ) вазъи тозагї ва пок будани дӯл аз вуҷуди об назорат шавад. Вуҷуди об дар дохили дӯл аломати гирифтагї ва

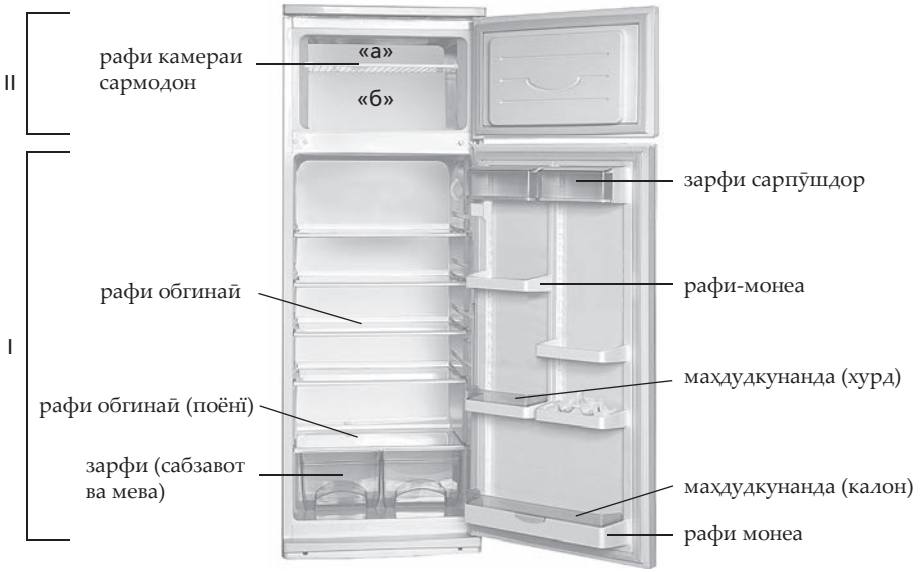

I — камераи яхдон (КЯ);
II — қисми сармодон:
«а» — ҷойи нигаҳдорї;
«б» — ҷойи яхкунонї

Расми 1 — Яхдон ва қисмҳои такмилї

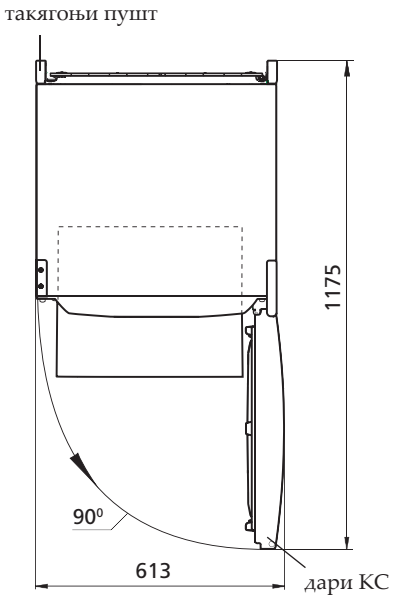

Расми 2 — Яхдон (намои болої)

Расми 3 — Танзими ҳарорат

http://rembitteh.ru/
Информация для предварительного ознакомления. Официальной информацией изготовителя не является

Ремонт холодильников http://rembitteh.ru/ +7 (495) 215-14-41 +7 (903) 722-17-03

масуд шудани системаи партоби об аст. Барои рафъи масуд-дият бояд бо мила даҳонаи дӯл тоза карда шавад, то ки об бе монеа вориди зарф гардад. Баъди ин мила тоза ва мутобиқи нишондоди расми 4 бояд насб гардад.

Истифодаи яхдони дорои системаи масдуди партоби об манъ аст.Оби ҳосил шудаи қисмати поёнии яхдон дар сурати мартуб сохтани маҳали ҳойгиршавии планкаи қисмати пеши наздик ба ҳевони дохилии яхдон бар асоси нишондоди расми 4 метавонад боиси хӯрдагии ҳевони берунии яхдон ва халалдор шудани қобилияти гарминогузари он гардад. Ҳамчунин ин кор сабаби пайдо шудани фурӯрафтагиҳо дар ҳевони дохилї шуда, имкон дорад ба аз кор баромадани ҳевон ва ё баданаи яхдон оварда расонад.

2.3 ОБКУНЇ ВА ПОКСОЗИИ ДОХИЛИ САРМОДОН

Зимни обкунии яхи дохили сармодон вобаста ба обшавии тадриҷии қабатҳои мавҷуди ях, барои берун кардани об бояд аз маводи дорои хосияти ҳабандагии хуб истифода шавад. Дар қадами баъдї зарур аст то сармодон мавриди шустушӯ қарор гирифта, баъдан хуб хушконида шавад.

ТАВАҲҲӮҲ! Ҳангоми обкунии яхи сармодон бо диққат бошед,ки он мутобиқ ба расми 4 маҳали ҳойгирии тир ва атрофи чорчӯби сармодонро (КС) мартуб насозад. Зеро ин кор метавонад боиси зангор гирифтани баданаи берунї ва аҳзои дастгоҳи сардкунадаи яхдон гардад. Намдор шудани қисматҳои ёдшуда ҳамчунин имкон дорад сабаби халалдор шудани зарфияти гарминигаҳдории яхдон ва дар маҳмӯҳ аз кор баромадани он гардад. Ба ҳорї шудан ва рехтани о.

2.4 Хомӯш сохтани яхдон

Барои хомӯшсозии кори яхдон бояд душохаи сими барқ аз васлак (розетка)берун оварда шавад.

3 МАЛУМОТИ ТЕХНИКИ ВА КОМПЛЕКСИ

3.1 Номгузории маълумоти техники ва комплекси нишондода-шудааст мутобиқан дар жадвали 1 ва 2.

3.2 Дар жадвали малумотҳои техники бо забони тожики нишон додашудааст. Номгузории маълумот дар сурати 5 нишондодашуда-аст, зарур аст бо маълумотҳо дар жадвали ижро мутобиқат намояд.

Жадвали 1 – Маълумотҳои техники

№	НОМ		Намуд
1.1	Хачми умумии номиналии вазни гайри холис, дм³		Nomlarga mos parametrlar kafolat kartasida ko`rsatilgan
1.2	Масохати номиналии рафхои нигахдории маводи гизои, м²		
1.3	Андозахои габарити, мм	баланди	
		арз	
		умк	
1.4	Вазни холис, кг, на беш аз		
1.5	Хароратинигахдории маводи мунчамиди гизои дар КС°С, на беш аз		
1.6	Харорати нигахдории маводи тозаи гизои, °С		
1.7	Харорати миёнаи нигахдории маводи тоза, °С, на беш аз		
1.8	Вакти номиналии афзоиши харорат дар КС аз минус 18 то минус 9 °С (харорати мухити атроф пилус 25 °С) хангоми катъи барк		
1.9	Иктидори номиналии мунчамидсози хангоми баробар будани харорати мухити атроф ба пилус 25 °С, кг/шаб		
1.10	Иктидори шабонарузии номиналии тавлиди ях, кг		
1.11	Таркиби нукра, г		
Тавзех - Ташхиси мушаххасоти техники дар озмоишгоххои махсуси мучаххаз аз руи методхои муайян гузаронида мешавад.			

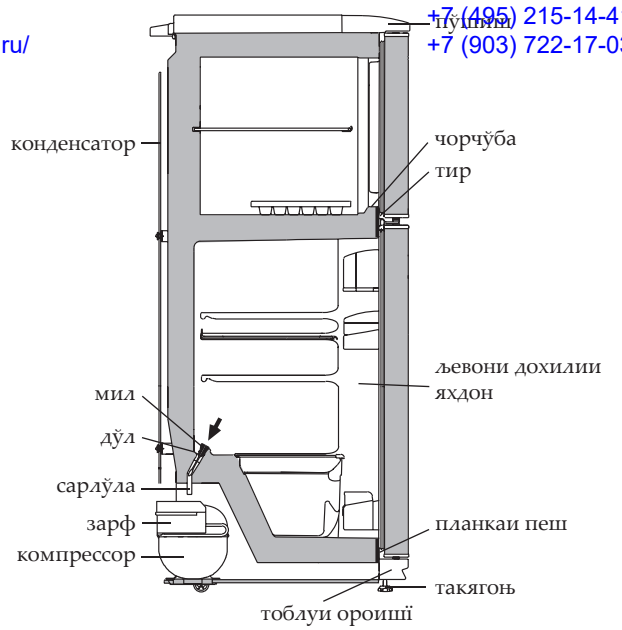

Расми 4 — Нақшаи патроби оби яхшудаи яхдон

Жадвали 2 – Комплексц

№	НОМ	Микдор, дона.
2.1	Зарфи сабзавот ва мев[1]	Nomlarga mos parametrlar kafolat kartasida ko`rsatilgan
2.2	Рафи обгина (поёни)[2]	
2.3	Рафи обгин[2]	
2.4	рафи камераи сармодон	
2.5	Такягохи пушт	
2.6	Зарфи сарпушдор	
2.7	Махдудкунанда (хурд)	
2.8	Рафи монеави[3]	
2.9	Махдудкунанда (калон)	
2.10	Моне[4]	
2.11	Колаби тахияи ях	
2.12	Тухмодон	
2.13	Мила	

[1] Барои нигахдории маводи гизои ва равганхои мавриди коркарди харорати карор гирифта, пешбини нашудааанд.
[2] Хадии максималии бор зимни таксими баробар 20 кг.
[3] Хадди максималии боргири хангоми таксими баробар 2 кг.
[4] Хадди максималии бор хангоми таксими баробар 5 кг.

	Иҳтидори яхкунониии:
	Номиналии чараён:
Қайди намуди истеб-солкардашуда	Номиналии барк:
	Пастарин истифодаи ыува.
	Хладагент: R600a / кафккунанда: C-Pentane
	Вазни маводи хладагента:
	Истеъсол шудааст дар Жумҳурии Беларусия

Расми 5 – Жадвал

http://rembitteh.ru/

Информация для предварительного ознакомления. Официальной информацией изготовителя не является

Ремонт холодильников
Тиркеме
http://rembitteh.ru/
+7 (495) 215-14-41
+7 (903) 722-17-03

КОМПРЕССИОНДУК КОШ КАМЕРАЛУУ МУЗДАТКЫЧ

МХМ–2808–ХХ КШД–263/53
МХМ–2819–ХХ КШД–310/70
МХМ–2826–ХХ КШД–293/53
МХМ–2835–ХХ КШД–280/70

002 РБ01 003 003 1003

Иштелип чыгарылган буюмдун сертификаты БЕЛЛИС ишканасынан берилген (Красная кочосу, 7, 220029, Минск ш.): № ТС BY/112 03.03. 020 00043, жарктуу иш мооноту 17.05.2011 баштап 16.05.2016 чейин.

1 МУЗДАТКЫЧТЫН МУНОЗДОМОСУ

1.1 Муздаткыч момо-жемиштерди сактоо жана муздатуу учун колдонулат; ошондой эле 1 суротундо корсотулгондой эле жемиштерди узак убакыт ичинде тондуруу учун жана тондургуч камерасында тамак-аш жана башка нерселер учун колдонулуп, иштетилуучу муздарды даярдоо учун кызмат аткарат.

1.2 Муздаткычты айлана чойро плюс 10 ^{0}С дан 32 ^{0}С болгонго чейинки температурада гана колдонуу зарыл.

1.3 Жалпы муздаткыч сакталуучу жана колдонулуучу жай габарит размерлерине карап тандалат, ал эми 2 миллиметр менен корсотулгон суротундо корсотулгон. Муздаткыч ичиндеги комплектацияларды кенири жол менен алуу учун муздаткыч эшигин 90^0 бурчуна ачылыш керек.

1.4 Температура озгортуучу орган катары 3 суротто корсотулгондой температураны жонго салуучу ролик (мындан ктйин ролик) эсептелет, ал муздаткыч маскасынын астында орнотулган. Ролик кош багытта айланат: саат жебе багытында жана ага тескери, жана ошондой эле цифралуу болукторго ээ. «1» Болугу муздаткычтагы эн жогорку температураны (эн томонку салкындатуу) билдирет, «7» болугу муздаткычтагы – эн томонку (эн бийик салкындатуу) болгон температурага туура келет. Ролик болугун температураны жонго салуучу корсоткучтун астында орнотунуз.

2 МУЗДАТКЫЧТЫ КОЛДОНУУ

2.1 БИРИНЧИ ИШТЕТУУ

Муздаткычты электр ток булагына туташтырыныз: ток шнур вилкасын розеткага уланыз.

Муздаткыч эшигин ачыныз. Биринчи жолу иштеткенде, 3 суротто корсотулгондой бурагычты «3» же «4» болугуно туура кылып коюуу сунуш кылынат. Андан сон эшикти жабыныз.

Керек учурда ролик жардамында температураны озгортсонуз болот. Температураны жонго салгандан кийин, муздаткычта тандалган температура автоматтык турдо сакталат да, иштей баштайт.

2.2 АВТОМАТТЫК ТУРДО ЭРИТУУ СИСТЕМАСЫ

2.2.1 Муздаткычта автоматтык турдо эриткич системасы каралган. Башкача айтканда муздаткыч артындагы пайда болгон кыроо, кезектуу турдо иштеп жаткан компрессор очкондон кийин эрий баштайт, жана суу тамчыларына айланат. Суу тамчылары 4 суротто корсотулгондой тешикче аркылуу лотоко тамып, копрессордогу тутукчого тамчылайт жана бууга айланат.

Лоток тешикчесине тазалоочу ерш коюлган, ал тешикчеге кир толуунун алдын ала сактайт.

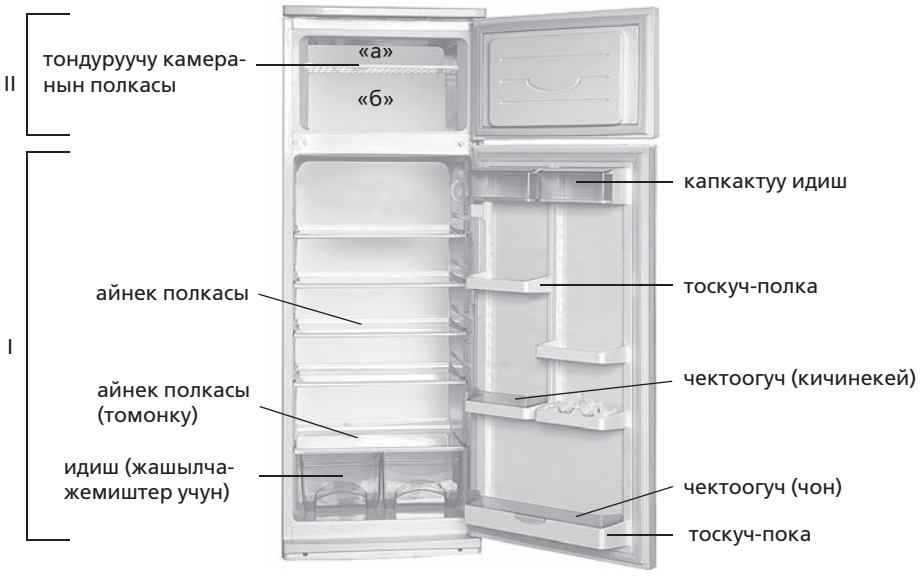

I — муздаткыч камерасы;
II — тондургуч болмосу:
«а» — сактоо зонасы;
«б» — муздатуу жана сактоо зонасы

Сурот 1 — Муздаткыч жана анын комплектациясы

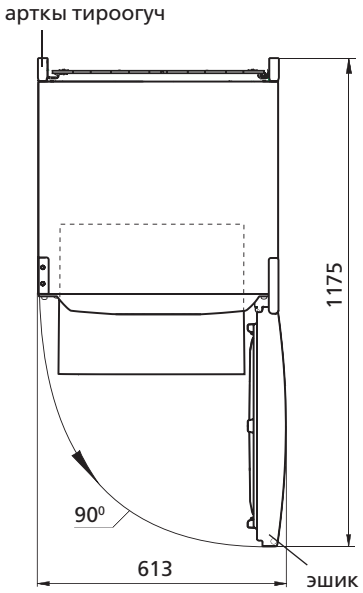

Сурот 2 — Муздаткыч (устунон корунушу)

Сурот 3 — Температура озгортуу

http://rembitteh.ru/
Информация для предварительного ознакомления. Официальной информацией изготовителя не является

Ремонт холодильников http://rembitteh.ru/ +7 (495) 215-14-41 +7 (903) 722-17-03

2.2.2 Регулярдуу турдо же ар тез-тез лотоктун тазалыгын текшерип турунуз (3 айда 1 бир иреттен кем эмес кылып) жана андагы суунун жоктугуна конул буруп туруу зарыл.

Лотоко жыйылып толгон суу, анын тогуу системасына кир толгонун билдирет. Суу тоскоолсуз тутукчого тамуу учун, тазалоо учун ерш колдонуп лотоктогу тешикчени тазаланыз, суу тоскоолсуз идишчеге тамуусу учун, андан кийин ершти тазалап жууп, 4 суроттогудой кылып жайына орнотунуз.

ТЫЮ САЛЫНАТ! Муздаткычтын суу толуу системасы кирдеген учурда колдонуу. 4 суротко ылайык муздаткычтын тор жагында же тубундо пайда болгон суу ички шкафка же муздаткычтын сырткы шкафына кирсе, муздаткыч элементтеринин агрегатына залака келтириши мумкун, жана ошондой эле ысыктык болуп чыгып, шкафтарда жарака пайда кылып, муздаткычтын шкафын иштен чыгарат.

2.3 ТОНДУРГУЧТУ ЭРИТУУ ЖАНА ТАЗАЛОО

Тондургучту ээритуу учурунда ичиндеги топтолгон сууну, женил синируучу кездемелер менен кар эриген сайын синдирип туруу зарыл, сон камераны кургаганга чейин аарчуу зарыл.

ЭСКЕРТУУ! Тондургучту ээритуу жана тазалоо учурунда суу агып кетпей тургандай кылып аракет кылыныз, себеби ал тондургучтан аккан суу сыртка тогулуп 4 суротто корсотулгон ички шкафтын планкасына жатып турган жерине тийсе, тондургучту сырткы шкафына коррозия алып келиши мумкун жана анын агрегаттарына дагы, жана жылуулук сактоо каптоосун бузуп, шкафтарда жаракаларды пайда кылып тондургуч шкафтарыны иштен чыгаруусу мумкун.

2.4 МУЗДАТКЫЧТЫ ОЧУРУУ

Муздаткычты очуруу учун анын вилкасын розеткадан ажыратуу керек.

Сурот 4 — Муздаткычтан аккан суунун схемасы

3 ТЕХНИКАЛЫК МУНОЗДОМОСУ ЖАНА КОМПЛЕКТАЦИЯСЫ

3.1 Техникалык муноздомо жана анын комплектациясы 1 жана 2 таблицада корсотулгон.

3.2 Буюмдун табличкасында техникалык муноздомолору орус тилинде корсотулгон. 5 суротундо корсотулгон муноздома аталыштарын, буюмдагы табличкада корсотулгон аталыштары менен салыштырып коруу зарыл.

Табличкасы 1 – Техникалык муноздомо

№	АТАЛЫШЫ		Модели
1.1	Жалпы колому, дм³		Муноздомого жооптор гарантия баракчасында корсотулгон
1.2	Полкалардын азык-заттарды сактоочу жалпы аянтчасы, м²		
1.3	Габарит размерлери, мм	бийиктиги	
		туурасы	
		чукурлугу	
1.4	Таза массасы, кг, коп эмес		
1.5	Тондургучта тондурулган продуктуларды сактоо температурасы, °С, коп эмес		
1.6	Жаны продуктуларды сактоо температурасы, °С		
1.7	Тондургучтагы жаны прдуктуларды сактоо режиминдеги температура, °С, коп эмес		
1.8	Тондургучтагы кобойучуу температуранын номиналдуу убактысы минус 18 минус 9 °Сга чейин (айлана-чойронуну температурасы плюс 25 °С болгондо) токту очургондо, саат менен		
1.9	Номиналдуу турдо муздаткыч кубатуулугу айлана-чойродогу температура плюс 25 °С болгондо, кг/24 саат ичинде		
1.10	Номиналдуу турдо 24 саат ичинде муузду чыгаруусу, кг		
1.11	Кумуштун олчому, г		
Эскертуу - Техникалык муноздомолорду аныктоо атайын жабдылган лабороторияларда жана белгилуу методикалар менен аткарылат.			

Табличкасы 2 – Комплектациясы

№	АТАЛЫШЫ	Саны, шт.
2.1	Момо жемиш жана жашылчалар учун идиш[1]	Муноздомого жооптор гарантия баракчасында корсотулгон
2.2	Айнек полкасы (томонку)[2]	
2.3	Айнек полкасы[2]	
2.4	тондуруучу камеранын полкасы	
2.5	Арткы тироогуч	
2.6	Капкактуу идиш	
2.7	Чектоогуч (кичинекей)	
2.8	Тоскуч-полк[3]	
2.9	Чектоогуч (чон)	
2.10	Тоскуч[4]	
2.11	Муз учун форма	
2.12	Жумуртка салгыч	
2.13	Тазалоочу ерш	

[1] Кайнатуу же жылытуу процедурасынан откорулгон май жана продуктуларды сактоого тыю салынат.
[2] Тегиз кылып салынган продуктулардын эн жогорку салмагы 20 кгдан отпошу зарыл.
[3] Тегиз кылып салынган продуктулардын эн жогорку салмагы 2 кгдан отпошу зарыл.
[4] Тегиз кылып салынган продуктулардын эн жогорку салмагы 5 кгдан отпошу зарыл.

	Азык-тулукторду муздатуу:
	Жалпы ток:
Моделдин озгочо белгилери	Жалпы кубаттулук
	Nominal iste`molchilik quvvati:
	Хладагенти: R600a/Кобуктондургуч: C-Pentane
	Хладагент салмагы:
	Беларусия Республикасында жасалган

Сурот 5 – Табличкасы

http://rembitteh.ru/

Информация для предварительного ознакомления. Официальной информацией изготовителя не является